Laserliner

# HandyLaser Plus

## Universal laservaterpas med 90° Laser prik

Det universelle laservaterpas muliggør præcis vandret justering i mange anvendelser, f.eks. ved lægning af fliser, snedkerarbejde, gipsvægge og vinduesmontering. Måleværktøjet har en punktlaser til optisk forlængelse, som også kan bruges til lodret nivellering ved at omdirigere strålen ved hjælp af en laser prik. Vinkler kan også nemt oprettes ved hjælp af den manuelle hældningsfunktion. De specielle fjederklemmer gør dette laservaterpas særligt nyttigt ved lægning af fliser. Den magnetiske beslag giver fordelen af håndfrit arbejde på metalkonstruktioner. Det slagfaste plastikhus er lavet af en stor andel genbrugsmateriale

- En stor del af huset er lavet af genbrugsplast
  Præcis horisontal justering
  Integreret punktlaser til optisk forlængelse Vertikal nivellering ved at afbøjle laserlinjen 90° med en laser prik
  Manuel justering af hældninger
  Specielle fjederklemmer, ideelle til flisebelægning
  Fri hænder ved arbejde på metalkonstruktioner takket være magnetisk holder

| TECHNICAL DATA | |
|---|---|
| Libelle | ± 0.5 mm / m |
| Nivellering | manual |
| Synlighed | 50 m |
| Laser | 650 nm |
| Laser klasse | 2 / < 1 mW (EN 60825-1:2014/A11:2021 / EN 50689:2021) |
| Strømforsyning | 2 x 1.5V LR03 (AAA) |
| Drift tid | ca.. 65 Timer |
| Driftg | 0°C … 50°C, max. 80% rH, |
| Opbevaring | -10°C … 70°C, max. 80% rH |
| Dimension (W x H x D) | 210 mm x 59 mm x 62 mm |
| Weight | 130 g (Inkl. batterier) |

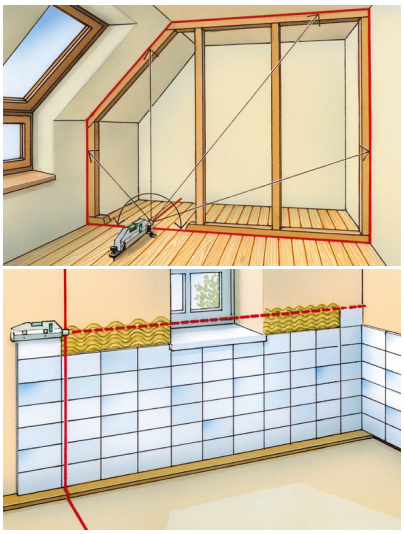

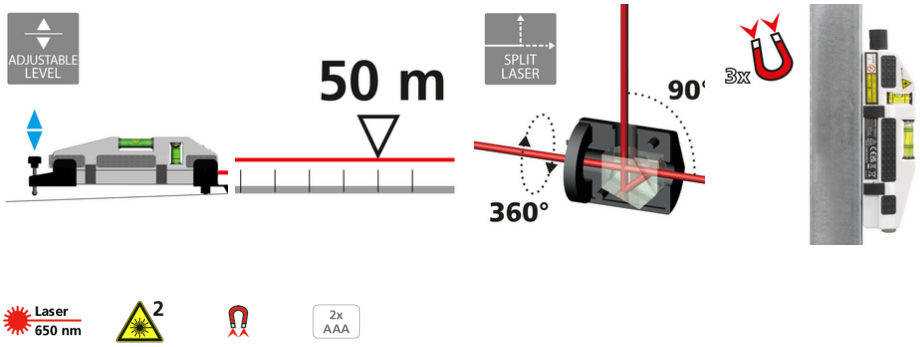


Leveres:

| Item No. 49-0250400E | GTIN (EAN) 4021563733668 | SU 5 |
|---|---|---|